Лапка для вшивания шнуров (B)
Cording foot
Арт. 202-035-017

1. Широкий роликовый шов с обработкой края

Рис.1

1) Снимите стандартную лапку с оверлока и установите лапку для вшивания шнура.

2) Переключите ширитель в положение R (роликовый шов).

3) С помощью регулятора ширины обрезки передвиньте верхний нож в крайне правое положение.

4) Используйте только левую иглу (правую иглу снимите).

5) Установите следующее натяжение для нитей: левая игла – 3, верхний петлитель – 4, нижний петлитель – 7.

6) Поднимите лапку и вставьте шнур в отверстие на лапке. Затем проведите через направитель в желобок и вытащите его немного наружу (рис. 1, 2).

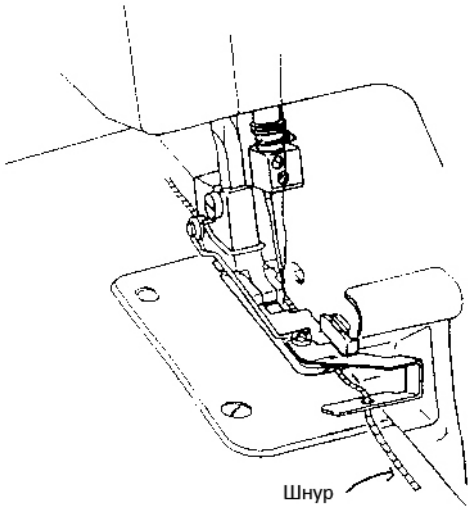

Рис. 2

7) Расположите ткань сверху шнура перед верхним ножом (рис. 3). Убедитесь, что шнур проходит в желобке под лапкой, и начинайте медленно шить (рис. 1).

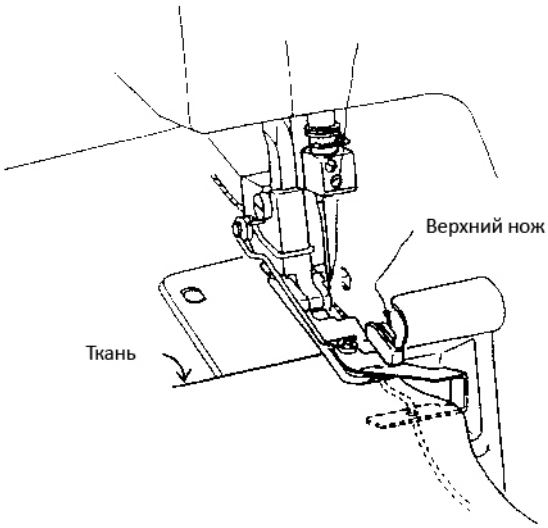

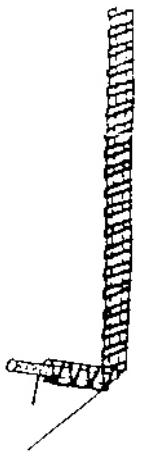

Результат

Рис. 3

2. Защита вязаных изделий от растягивания и декорирование шнуром

1) Установите лапку для вшивания шнура.

2) Используйте правую иглу, если вы решите шить только с одной иглой.

3) Поднимите лапку и вставьте шнур в отверстие на лапке. Затем проведите с правой стороны через индикатор и вытащите его немного наружу (Рис. 4).

4) Расположите ткань под шнуром. Опустите лапку. Убедитесь, что шнур проходит через индикатором, и начинайте медленно шить (Рис.1, 4).

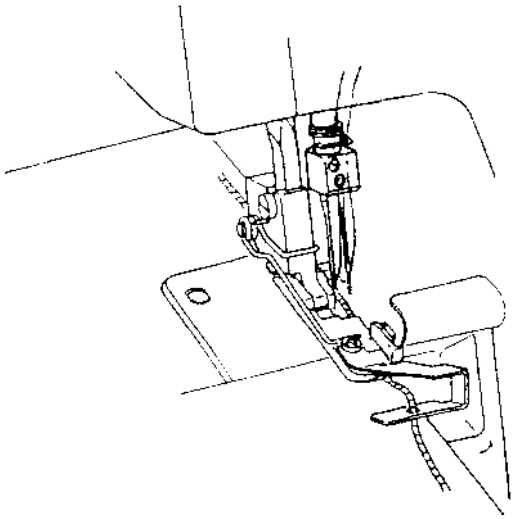

Рис.4
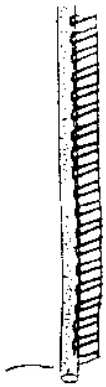
Игла	Две иглы	Правая игла
Применение	o Защита вязаных изделий от растяжения o Декорирование шнуром	o Декорирование шнуром o Шнур с роликовый шов
Результат