Аксессуары для оверлоков
www.elna.ru

Лапка для тесьмы с устройством для размотки
Taping attachment
Арт. 202-033-015

Набор включает в себя:

1. Винт для установки.
2. Устройство для размотки тесьмы.
3. Лапку для тесьмы.

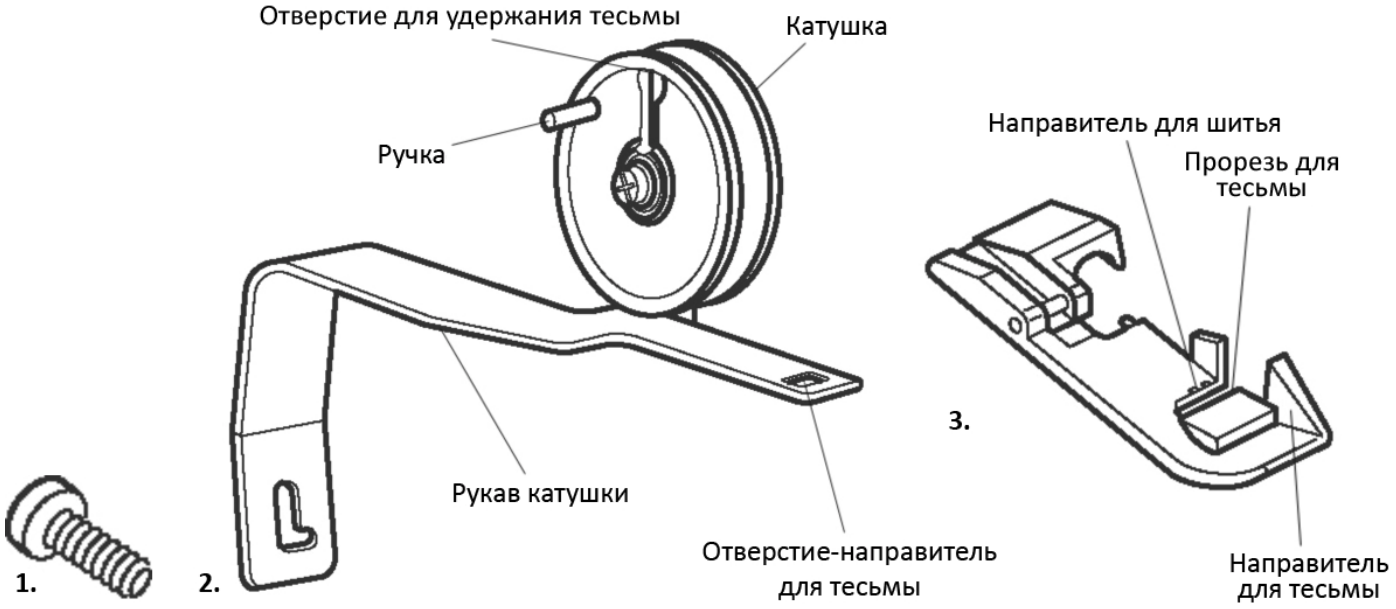

Для вашей безопасности отключите электропитание при установке любых приспособлений.

Настройки машины:
Настройте оверлок для обычного 2-игольного 4-ниточного шва.
(Следуйте инструкции к вашему оверлоку).

Натяжение нитей:

Левая нить	Правая нить	Верхний петлитель	Нижний петлитель
3	3	3	3

Длина стежка: 3-4
Дифференциал: 1
Лапка: лапка для тесьмы
Верхний нож: используется
Ширитель: S

Установка и использование:

Это приспособление может быть использовано для тесьмы шириной от 4 до 8 мм.

1. Открутите винт с лицевой панели.
2. Закрепите устройство на оверлоке с помощью винта, который идёт в комплекте.
3. Вставив тесьму в отверстие на катушке, намотайте её, поворачивая ручку.
4. Поставьте лапку для пришивания тесьмы.
5. Опустите верхний нож.
6. Вставьте тесьму в отверстие на рукаве устройства, затем проведите тесьму через прорезь на лапке (находится с правой стороны) и протяните её под лапкой.
7. Поднимите верхний нож.
8. Расположите ткань под лапкой и опустите её.
9. Натяните тесьму, убирая складки, с помощью ручки на катушке.
10. Начинайте медленно шить.

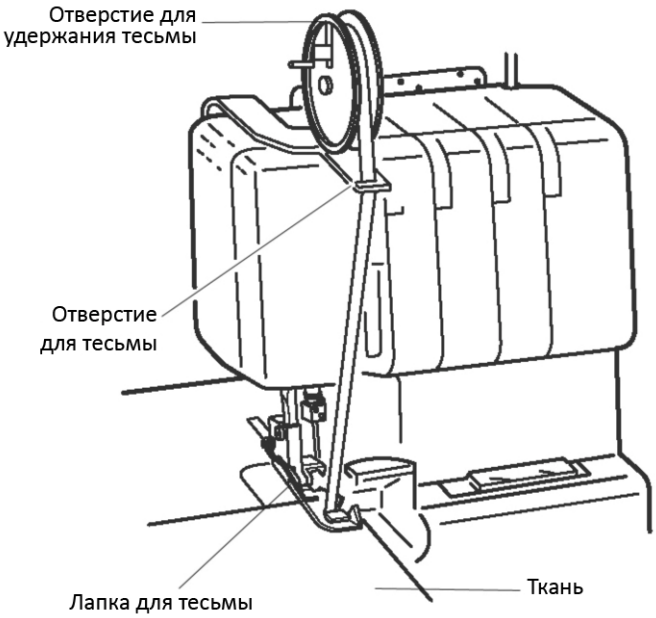

* Для правильного выполнения действий с верхним ножом следуйте инструкции к вашему оверлоку.
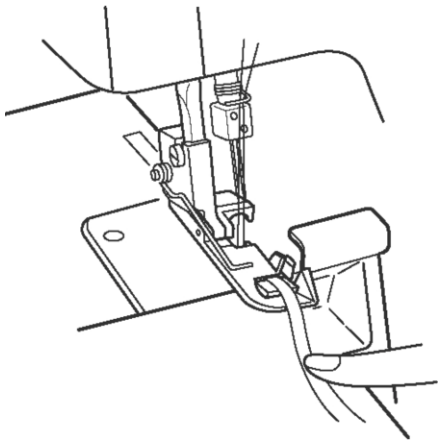
Примечание: для более равномерной подачи ослабьте натяжение тесьмы и придерживайте её пальцем во время работы.